Descriptif et argumentaire :

G. GILLARD

Traitement rentables des bouteilles en PET, canettes et TetraBrik : BrikPress ®

Strautmann Umwelttechnik

G. GILLARD

Compactage des bouteilles PET en briquettes, pourquoi?

Strautmann Umwelttechnik

Le pré traitement n'est pas nécessaire

L'alimentation directe des bouteilles remplies avec ou sans capuchon

En réduisant les coûts de transports

Réduction du volume jusqu'à 90%

Complète automatiquement

Intégrable dans votre processus

Pas de ligaturage

Chargement direct dans une benne amovible ou autre

Quelles bouteilles, canettes, TetraBrik peuvent être compactées ?

- Récipients vides
- Récipients partiellement remplis
- Récipients remplis
- Avec et sans capuchons

G. GILLARD

BrikPress® 080

Strautmann Umwelttechnik

Dimensions de la machine

Largeur: 1500 mm

Hauteur: 1900 mm

Longueur: 3000 mm

Electricité nécessaire

400 V / 9,2 kW / 50 Hz

G. GILLARD

BrikPress® 240

Strautmann Umwelttechnik

Disponible en deux variantes, évacuation haute ou basse.

Dimensions de la machine

Largeur:	2158 mm (high portal)
ou	1928 mm (low portal)
Longueur:	2602 mm
Hauteur:	5417 mm

Electricité nécessaire:

400 V / 9,2 kW / 50 Hz

400 V / 30 kW / 50 Hz

G. GILLARD

BrikPress® 240

Strautmann Umwelttechnik

Chargement par trémie avec vis sans fin,

évacuation haute ou basse

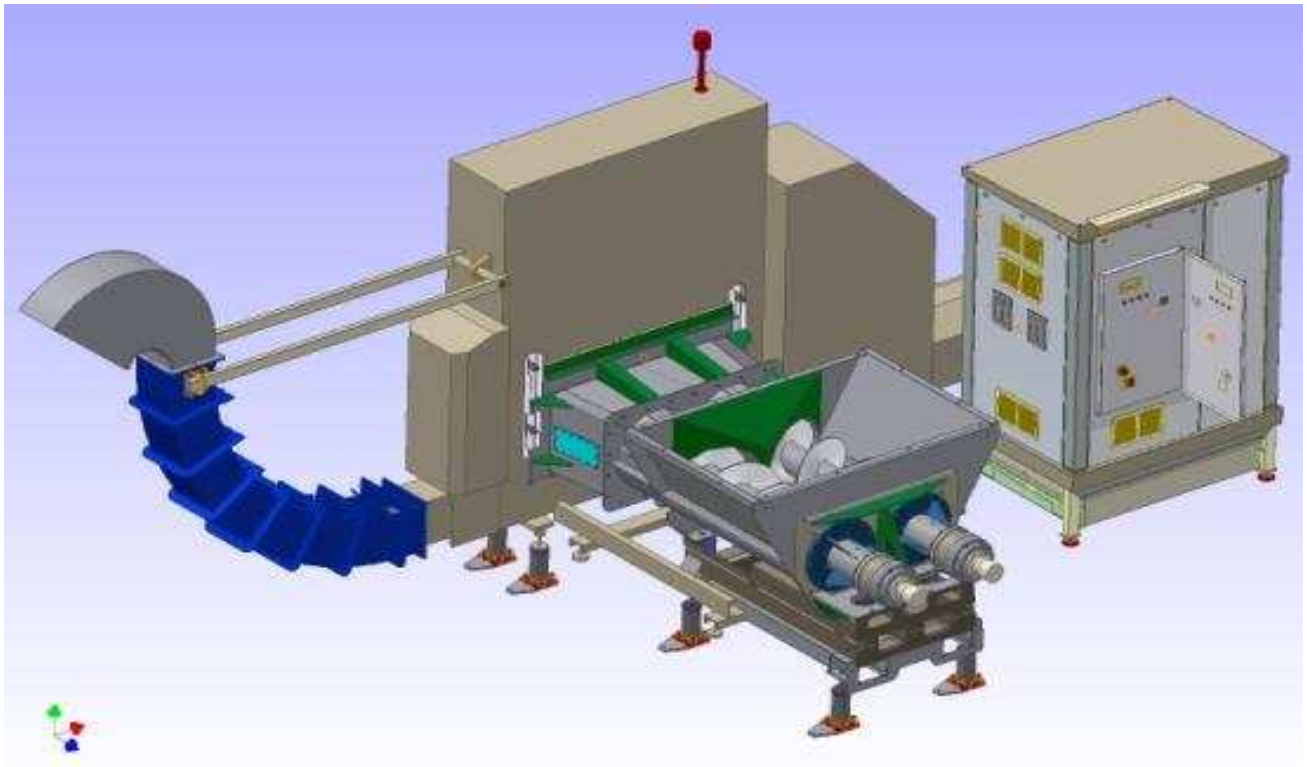

Dimensions de la machine

Largeur: 3559 mm

Hauteur: 2602 mm

Longueur: 5417 mm

Electricité nécessaire

400 V / 37 kW / 50 Hz

Le remplissage

Strautmann Umwelttechnik

La BrikPress peut être remplie avec des bouteilles en PET, des canettes et des TetraBrik par bandes transporteuses.

Adaptable selon vos besoins

Strautmann Umwelttechnik

Prêt pour votre quantité de bouteilles

- Capacité de compactage de 500 à 50 000 récipients par heure, selon le modèle.

Une solution complète

- Avec alimentation de la bouteille et bandes transporteuses.
- Intégrable dans votre process de production.
- Possibilité d‘évacuation dans des bennes amovibles.

Fonctionnement de la presse à briquettes

Strautmann Umwelttechnik

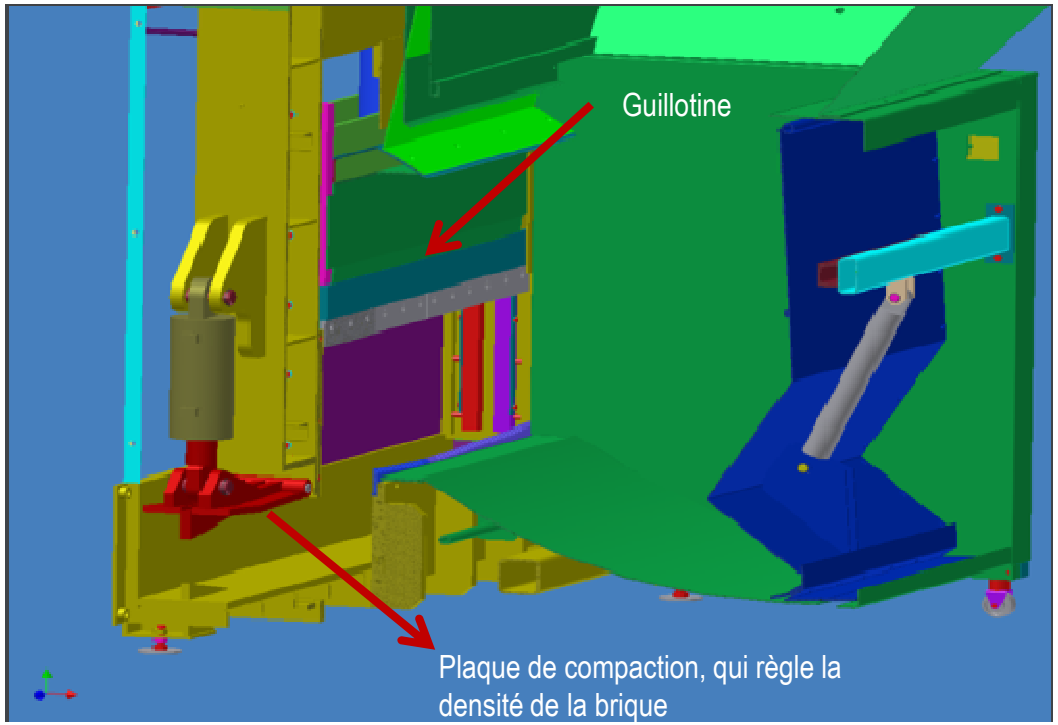

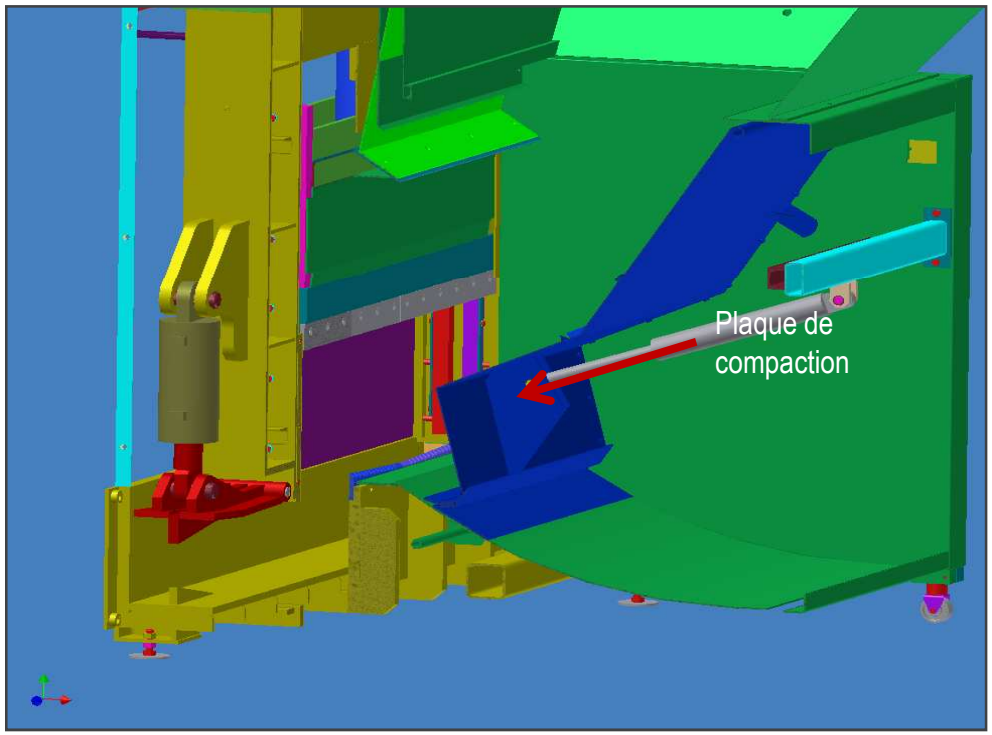

Etape 1:

Guillotine en position haute,

Le matériau est rempli dans le tunnel.

Etape 2:

La plaque de compaction pousse la matière dans le canal de compaction.

Fonctionnement de la presse à briquettes

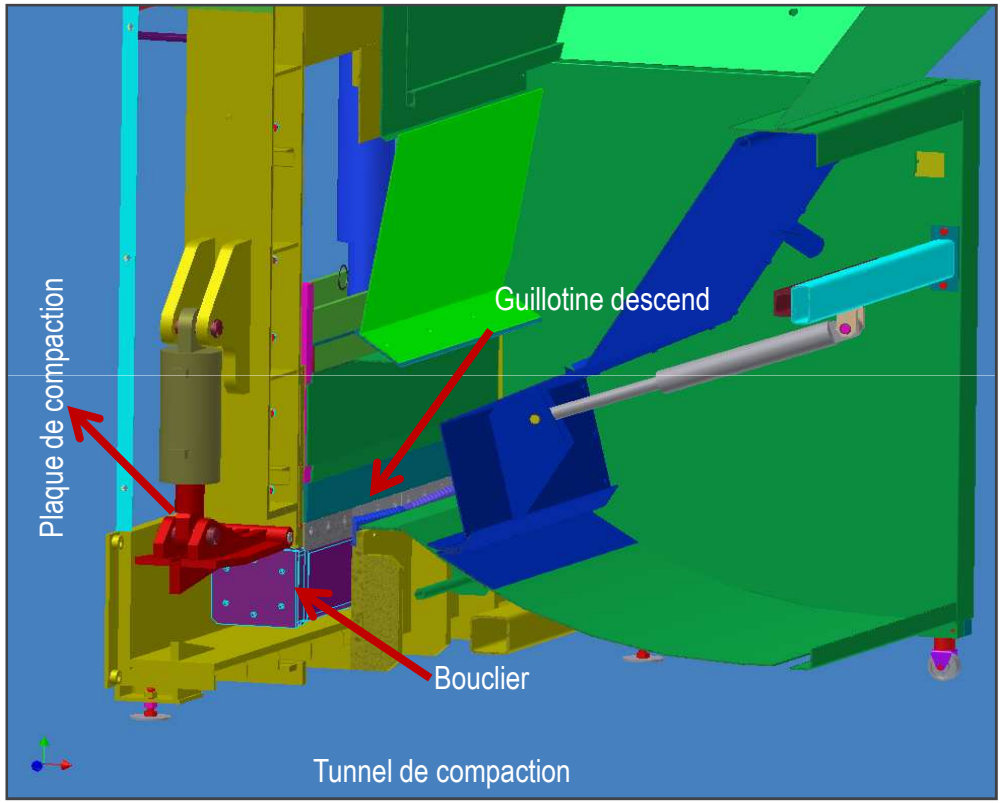

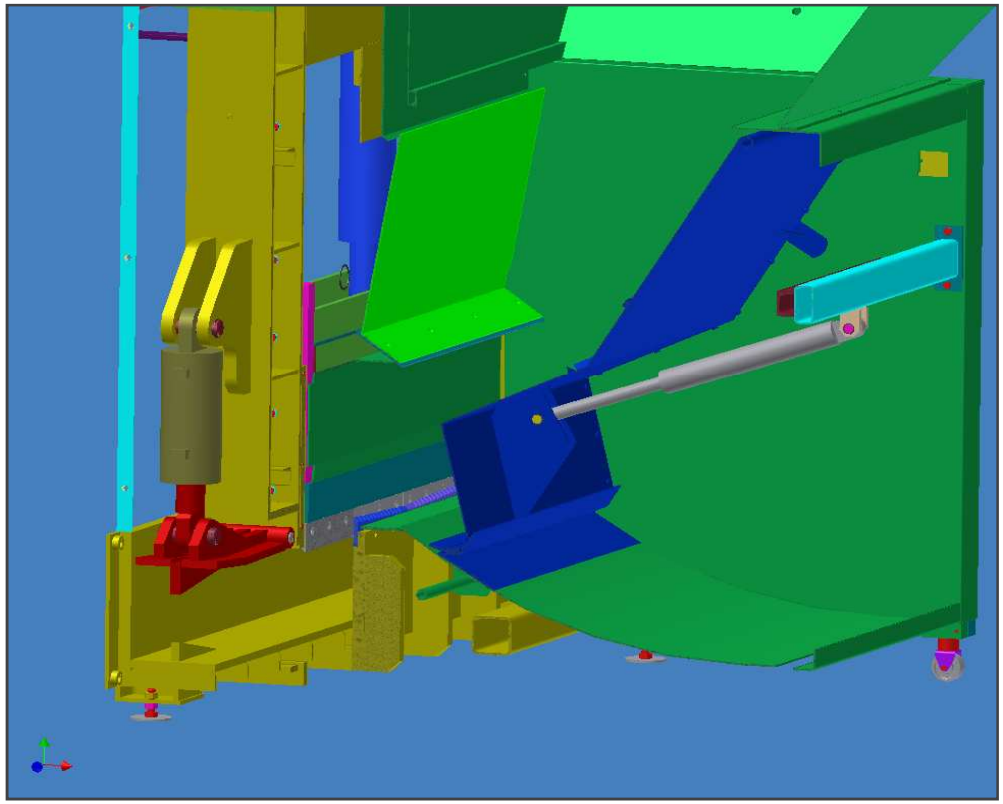

Etape 3:

a. La guillotine descend vers le bas et pré-comprime le déchet dans le canal.

b. La plaque de compaction (rouge) comprime le déchet.

c. Le bouclier violet avance et compacte.

Etape 4:

Le bouclier (violet) recule, le tunnel se rempli à nouveau.

Un nouveau segment de déchets sera compacté, le nouveau segment poussera l'ancien segment.

Fonction - BrikPress® 240

(version pour trémie avec vis sans fin pour chargement)

Strautmann Umwelttechnik

Vis sans fin à rotation opposée

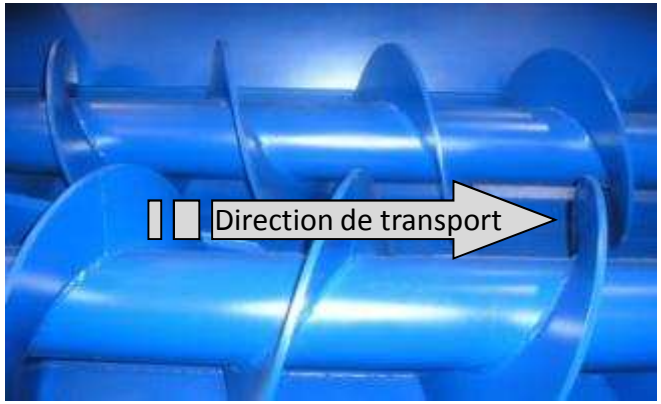

Hublot derrière dispositif de vis

Options

BrikPress® 240 HP ZS 37

Strautmann Umwelttechnik

Chargement dans benne :

Les déchets sortent par la goulotte, sont poussés par le vérin principal dans le canal.

Vue de l'intérieur de la goulotte

Exemple chargement dans une multibenne

Déchargement

Strautmann Umwelttechnik

Différentes solutions existent pour s'adapter à chaque site :

dans une benne

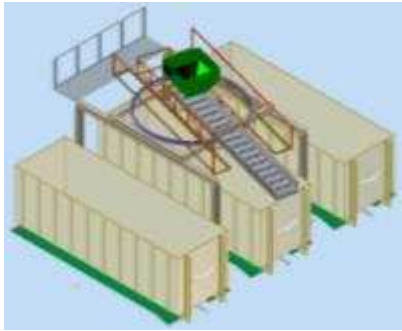

avec trois bennes

Avec deux bennes

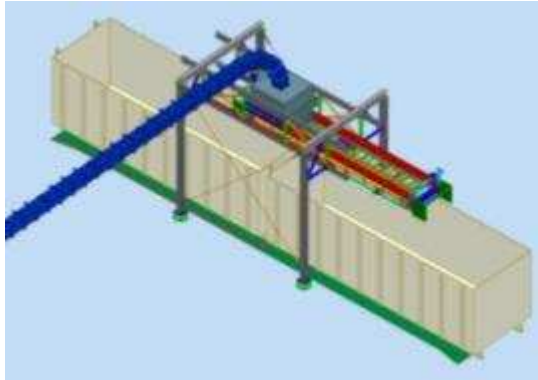

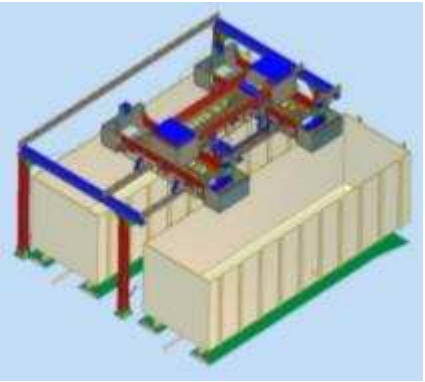

G. GILLARD

Capacité horaire de la presse à briquettes série PET

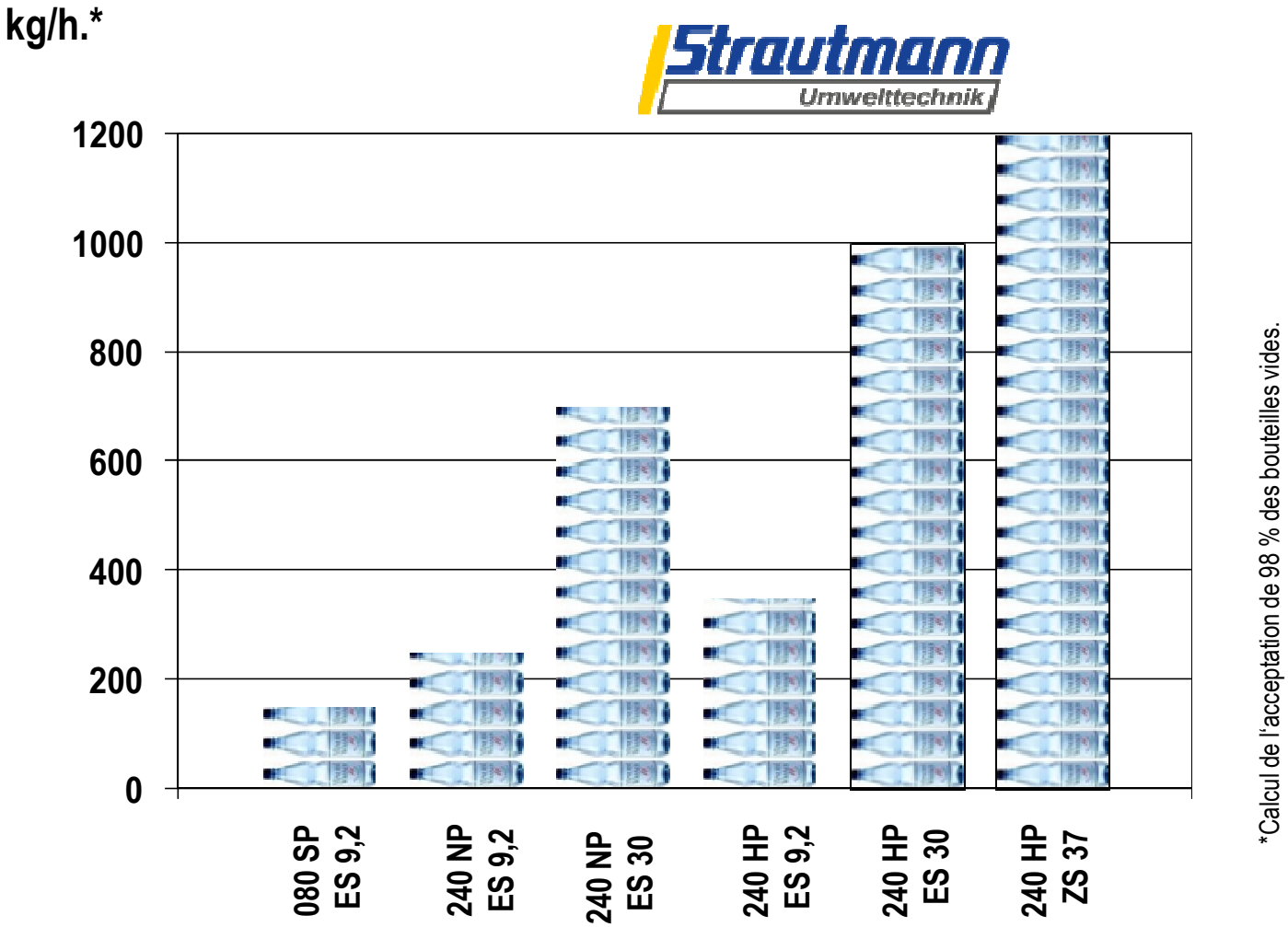

*Calcul de l'acceptation de 98 % des bouteilles vides.

G. GILLARD

Densité de PET briquettes

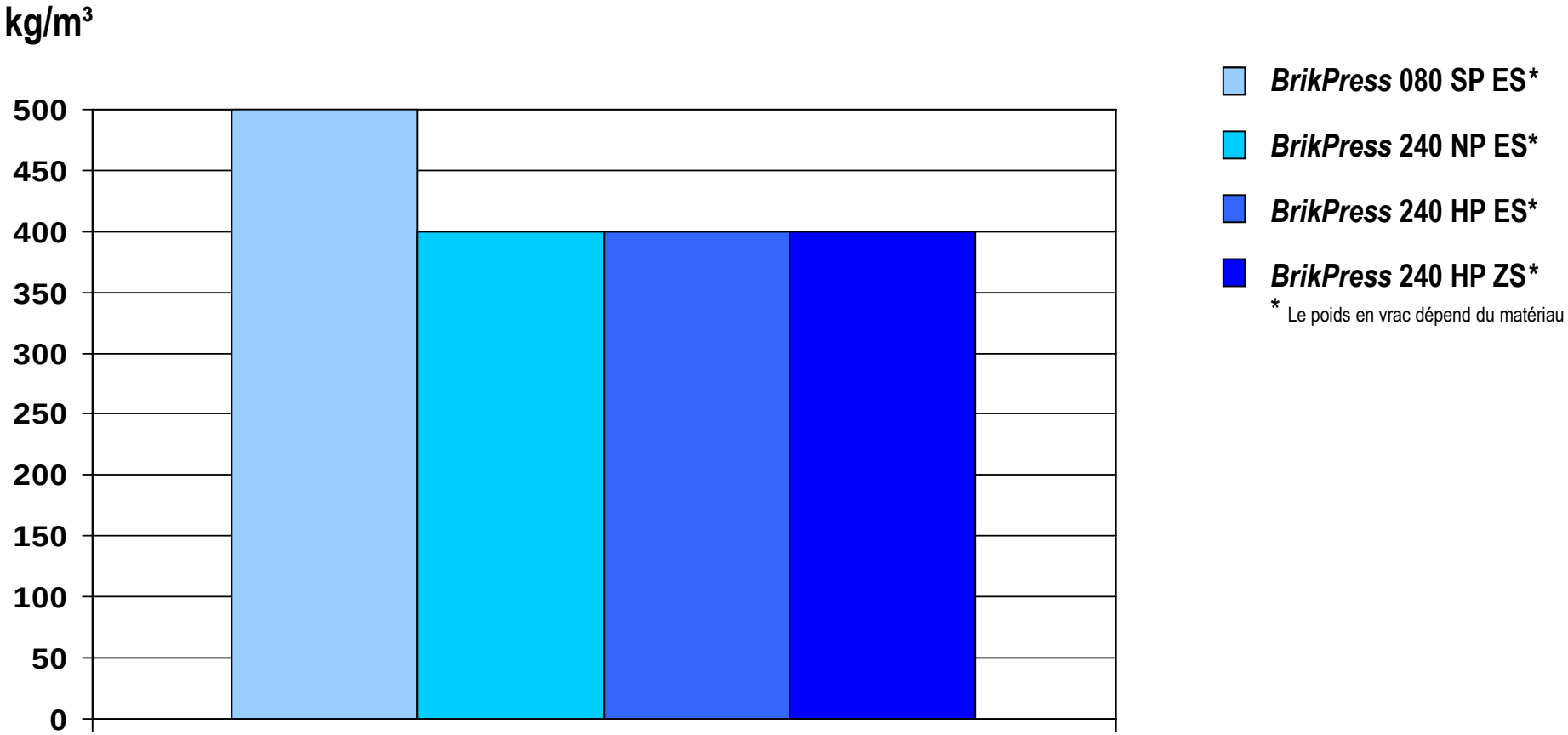

Taux de compaction élevé

Strautmann Umwelttechnik

Les systèmes „comparables“ génèrent une densité de 20 à 50 % inférieure .

Exemple de calcul sur une base de production de 200 tonnes par an

	Strautmann		Produit concurrent	
Capacité de la benne	40	m³	40	m³
Poids de matériau à traiter par an	2 000	t	2 000	t
Poids / benne	10-12	t	7-8	t
Poids moyen / benne	11	t	7,5	t
Quantité de benne par transport (avec remorque)	2	pieces	2	pieces
Coût d'un transport par camion	500	€	500	€
Coût du transport à la tonne	**23**	**€**	**33**	**€**
Nombre de rotation par an	91	rotations	133	rotations
Coût total anuel	**45 455**	**€**	**66 667**	**€**

Economie / an	**21 212**	**€**

Trémie d‘alimentation

Option :

Rampe d‘arrosage pour lavage de la trémie d‘alimentation.

Construction soudée solide

Strautmann Umwelttechnik

Construction mécano-soudée du tunnel robuste pour résister à des pressions allant jusqu'à 50 tonnes.

Résistance à l‘usure du canal

Strautmann Umwelttechnik

Canal fabriqué en acier haute résistance à l‘abrasion (résistance 400 brinels)

XAR®

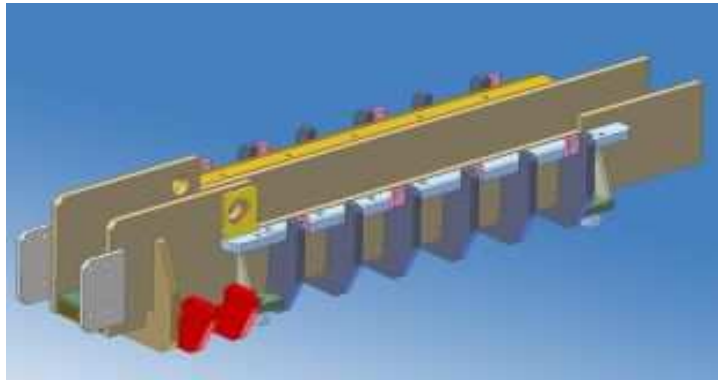

material XAR® 400
Conforme à la norme DIN en ISO 6506.
Cet acier permet d‘obtenir une durée de vie du canal de compression cinq fois supérieure à la durée de vie moyenne avec un acier ordinaire.

Longue durée de vie des guillotines

Strautmann Umwelttechnik

Réglage aisé de la guillotine par lardons.

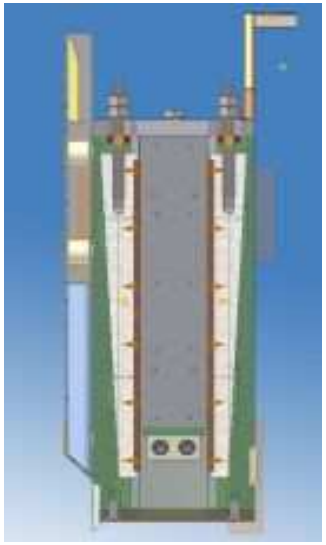

Le « fil du couteau » peut être aligné par des vis de réglage, le support couteau est démontable.

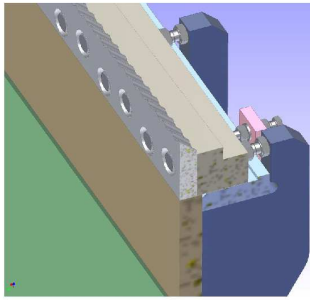

Système de synchronisation de la guillotine

Strautmann Umwelttechnik

Master–Slave–System

- Système de vérins « maître-esclave » permettant une descente synchronisée et sans inclinaison du couteau.

Position sortie

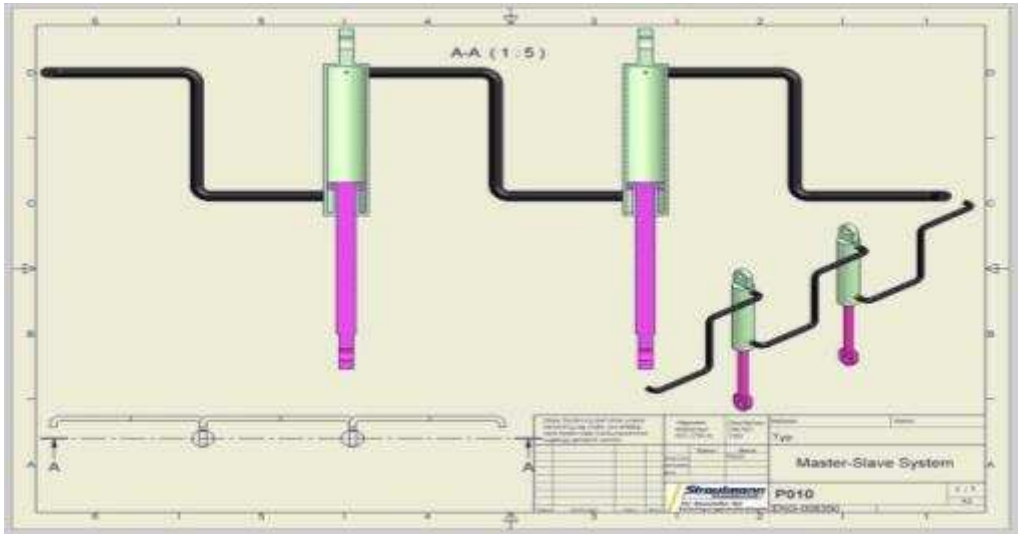

Position rentrée

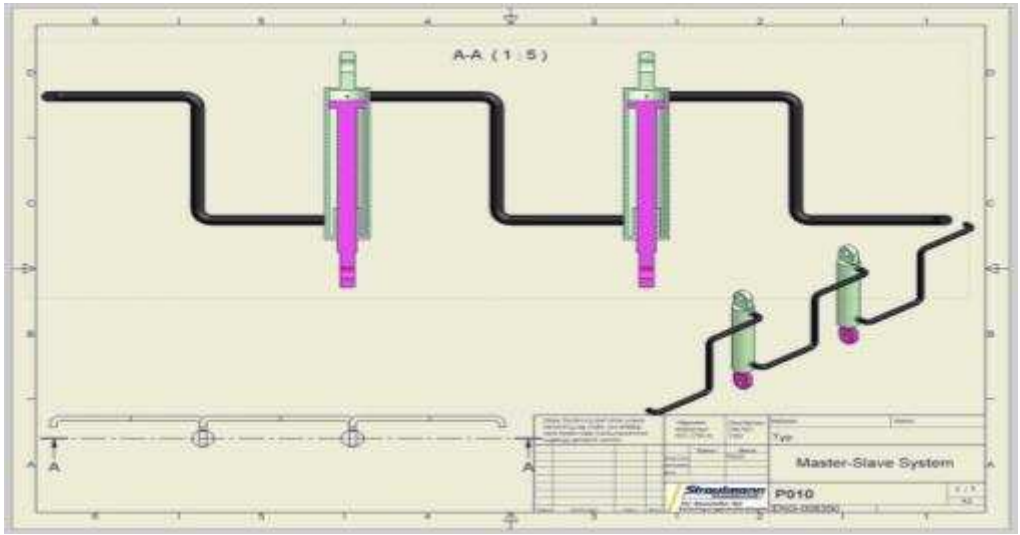

Séquence de mouvement régulier, sans vibration

Strautmann Umwelttechnik

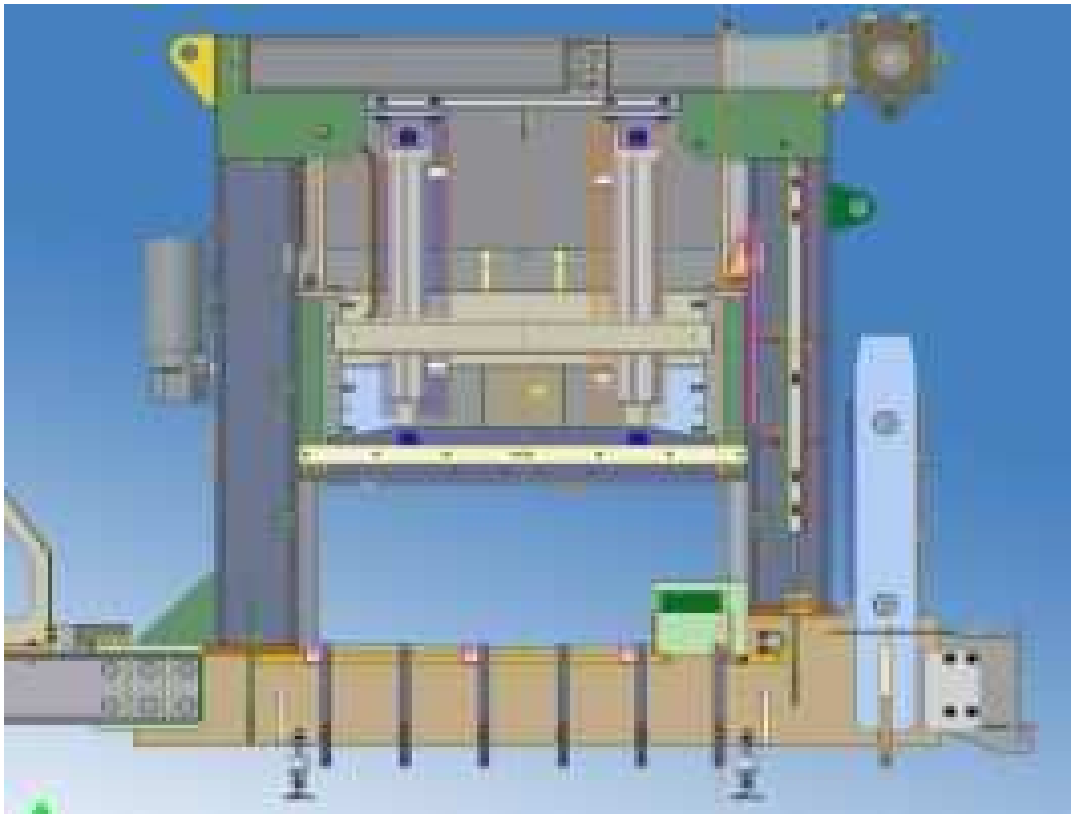

Pour une séquence de mouvement régulier et sans vibration, les vérins de compaction sont amortis en fin de course.

Boitier de commande intuitif

Strautmann Umwelttechnik

- Indicateurs de colmatage électrique.
- Contrôle de la température de l'huile hydraulique.
- Taux de compaction réglable depuis le boîtier de commande (jusqu'à 600 tonnes).

Toutes les pièces mobiles sont lubrifiées par un graissage centralisé.

Boîtier de commande

Strautmann Umwelttechnik

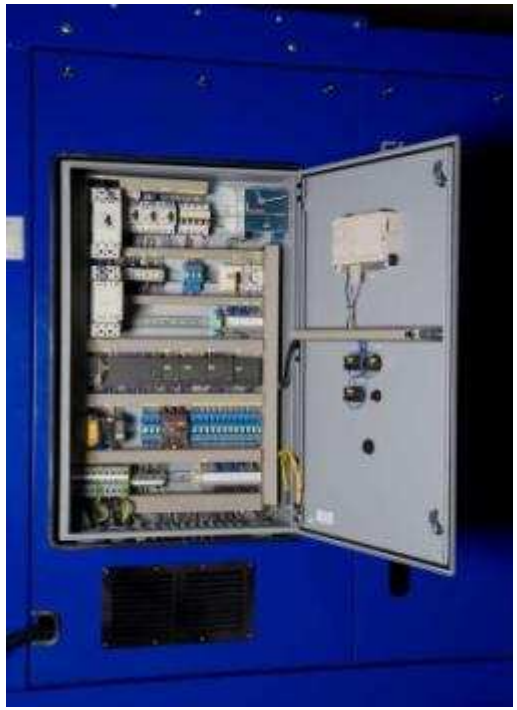

Automate Siemens
Indice de protection : IP 65

Ecran tactile pour une utilisation facile et confortable.

Frein de sortie

Strautmann Umwelttechnik

Frein de sortie verticale avec contrôle hydraulique.
Ce dispositif règle la densité des briquettes.

Plus le vérin vertical appuie sur la plaque de compaction, freinant la sortie des déchets compactés, plus la densité de la brique est élevée.

Plaque de compaction

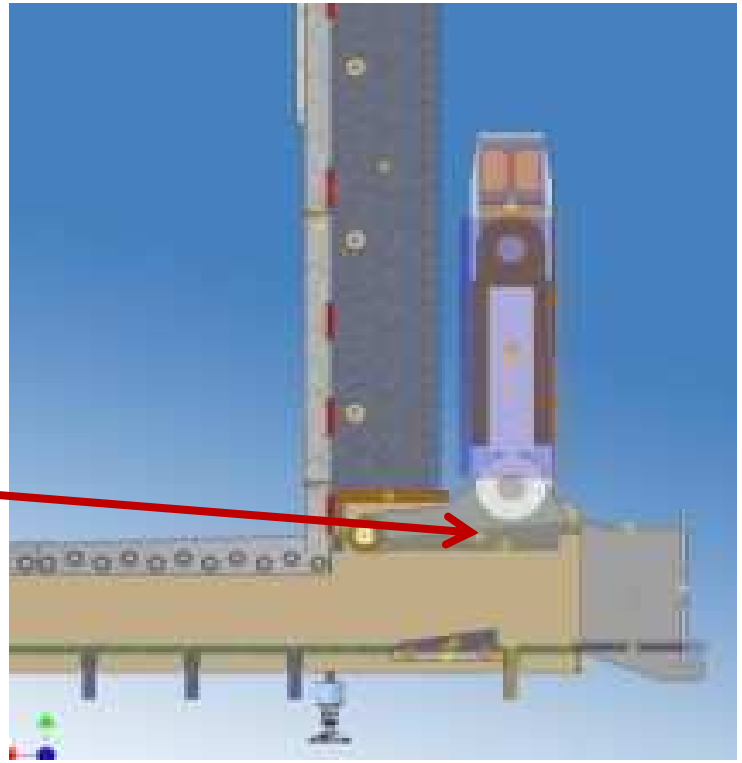

Option acier inoxidable

Strautmann Umwelttechnik

En option :

- Pieds en acier inoxydable pour un nettoyage amélioré.
- Plaque en acier inoxydable pour collecter des fluides résiduels.

Flexibilité

Strautmann Umwelttechnik

- **Une grande flexibilité d'installation**
  - Centrale hydraulique séparée.

- **Conception modulaire de presses**
  - Adaptation des puissances via les centrales hydrauliques.
  - Interfaces normalisées.

- **Goulottes de déchargement modulaires**
  - Angles de 30°, 45°, 60°et 90°.
  - Longueur par modules de 350, 500, 750 ,1000 et 2000 mm.
  - Sorties disponibles en différentes exécutions.

- **Systèmes de stockage et évacuation**
  - Evacuation par chariot élévateur.
  - Convoyage des briquettes dans conteneurs (jusqu'à 4 gérés automatiquement).

G. GILLARD

Bouteilles en PET disposé rentable

Strautmann Umwelttechnik

Votre recyclage produit

- est un matériau de haute qualité.
- haute densité.
- possibilité de vendre les produits compactés dans les meilleures conditions.

Votre avantage

Construction compacte

- permet l'installation à l'intérieur et à l'extérieur (zone couverte).

Pas de transport interne

- chargement possible directement dans la benne.

Taux de compression réglable

Opération facile et simple

- grâce au boitier de commande tactile.

Haut niveau de sécurité

- contrôlé par un organisme agrée.
- construction selon les directives européennes (CE).

Strautmann presses à briquettes

Strautmann Umwelttechnik

Solution complète

Nous offrons également :

- solution mobile pour le montage de la presse sur un camion
- la bande transporteuse pour transporter les bouteilles dans la machine
- machine en acier inoxydable
- systèmes de distribution qui alimentent les briquettes dans les bennes

Démarrage automatique par détection de niveau

Fonctionnement entièrement automatique de la machine possible

Mode d'économie d'énergie

Fiabilité

Strautmann Umwelttechnik

G. GILLARD

Différents modèles

Modèle de BrikPress®	Type de matériaux	Bouteilles					Bouteilles jetables / PET			Canettes	Boites en fer blanc
		PET-GDB	Coca-Cola	Coca-Cola	PET	PET	PET	PET	PET		
		1,0 l	1,0 l	1,5 l	0,5 l	1,0 l	1,5 l	1,5 l	1,5 l	0,5 l	0,5 l
	Poids en gr	75,0	80,0	105,0	24,0	33,0	38,0	33,5	29,0	15,0	24,5
	Pression Moteur	Nombre de récipients / h*									
080 SP ES 9,2	9,2 kW	2 000	1 800	1 400	5 100	4 500	3 000	3 100	3 400	8 000	5 200
240 NP ES 9,2	9,2 kW	3 200	3 000	2 300	8 500	7 300	4 900	5 100	5 600	13 100	8 500
240 NP ES 22	22 kW	7 800	7 300	5 600	20 400	17 700	11 900	12 300	13 500	31 400	20 400
240 NP ES 30	30 kW	9 500	8 900	6 800	24 700	21 400	14 400	15 000	16 400	38 100	24 800
240 NP EK 30	30 kW	9 900	9 300	7 000	25 700	22 300	15 000	15 600	17 100	39 700	25 800
240 NP ZS 37	37 kW	12 700			33 000	28 700	19 300			51 000	33 200
240 HP ES 9,2	9,2 kW	4 400	4 100	3 100	11 500	10 000	6 700	7 000	7 700	17 800	11 600
240 HP ES 22	22 kW	10 600	10 000	7 600	27 600	24 000	16 200	16 800	18 400	42 600	27 700
240 HP ES 30	30 kW	11 305	10 625	8 075	29 325	25 500	17 170	17 850	19 550	45 305	29 410
240 HP ZS 37	37 kW	17 300	16 200	12 300	44 900	39 000	26 300	27 300	29 900	69 300	45 100

*Bouteilles vides à 99%

7.292

Strautmann Umwelttechnik

G. GILLARD

Alliance STRAUTMANN / G. GILLARD

La société GILLARD est spécialisée dans la fabrication et la commercialisation de matériels de traitement des déchets. Elle emploie 45 personnes et réalise 10 millions d'euros de chiffre d'affaires.
L'entreprise dispose de 2 usines en Région Parisienne, d' un bureau d'études, et d'un réseau SAV couvrant le territoire Français.

La société GILLARD distribue en exclusivité sur la France et les DOM TOM les presses STRAUTMANN.

STRAUTMANN est un groupe Allemand, employant 600 personnes, réalisant un chiffre d'affaires de 200 millions d'euros. Elle dispose de 4 usines, dans 3 pays, les presses STRAUTMANN sont vendues dans la quasi-totalité des pays Européen, aux USA et en Asie,… La division Environnement emploie environ 150 personnes.

Le partenariat STRAUTMANN / GILLARD, vise à proposer aux clients français des produits innovants, qui soient de véritables solutions profitables et ergonomiques.

Société GILLARD

Véhicules SAV

Usine STRAUTMANN

G. GILLARD Z.A., rue des Peupliers – BP 27 – 77590 BOIS LE ROI (France)
Tél. : +33 (0) 1 60 69 68 66 – Télécopie : +33 (0) 1 60 69 64 25 – email : contact@gillard-sas.fr – Site : www.gillard-sas.fr
S.A.S. AU CAPITAL DE 1 000 000 € - RC MELUN B 906 850 268 – SIRET 906 850 268 00028 – APE 3320A – N°T.V.A. FR 61 906 850 268